Multi-Display-Modus am Beispiel NANO mit LED23 und LCD52

Einleitung

An den Steuerungen NANO, DELTA, PASE-E und den Steuerungen der JetControl Familie der Jetter AG ist es möglich, mit dem **Multi-Display-Modus** bis zu vier Bediengeräte gleichzeitig an einer LCD-, bzw. SER-Schnittstelle zu betreiben. Dabei können auf den Bediengeräten die gleichen oder unterschiedliche Texte und / oder Registerinhalte angezeigt werden.
Jedoch können Bedienereingaben und der Monitormodus des Bediengeräts zu einer Zeit nur auf einem Bediengerät aktiv sein.
In dieser Beschreibung wird exemplarisch an einer NANO mit einem LED23 und einem LCD52 vorgeführt, wie der Multi-Display-Modus angewendet werden kann.

Anschluß an eine NANO

Für den Anschluß mehrerer Bediengeräte an eine LCD-Schnittstelle der Steuerung ist ein spezielles Anschlußkabel nötig. Die Steuerung kann über ihre LCD-Schnittstelle nur ein Bediengerät versorgen, so daß für den Multi-Display-Modus eine externe Stromversorgung für die Bediengeräte nötig ist.

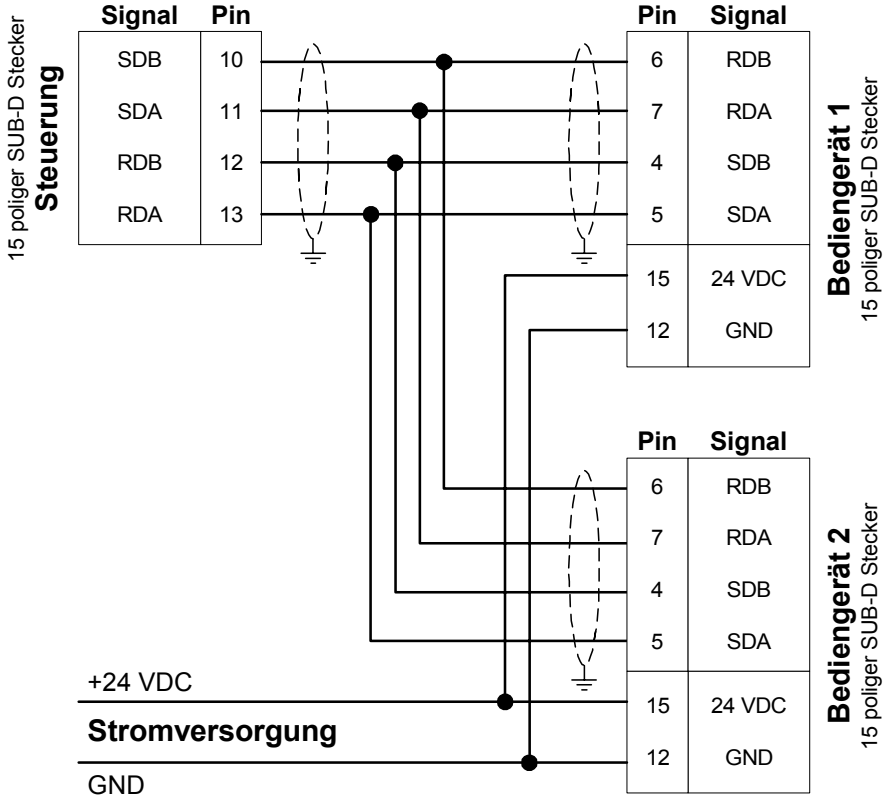

Die Beschaltung entspricht im Prinzip der Beschreibung des Bediengerätekabels DK422 aus dem Handbuch. Die dort gemachten Angaben zur Schirmung und Kabelanforderungen sind sorgfältig zu beachten.

Alle Rechte vorbehalten.
Die Firma Jetter AG behält sich das Recht vor, Änderungen an ihren Produkten vorzunehmen, die der technischen Weiterentwicklung dienen. Diese Änderungen werden nicht notwendigerweise in jedem Einzelfall dokumentiert.

Diese Application Note und die darin enthaltenen Informationen wurden mit der gebotenen Sorgfalt zusammengestellt. Die Firma Jetter AG übernimmt jedoch keine Gewähr für Druckfehler oder andere Fehler oder daraus entstehende Schäden.

Die hier genannten Marken und Produktnamen sind Warenzeichen oder eingetragene Warenzeichen der jeweiligen Titelhalter.

Jetter AG
Gräterstrasse 2
D-71642 Ludwigsburg
Germany

Telefon - Zentrale: 07141/2550-0
Telefon - Vertrieb: 07141/2550-530
Telefon - Technische Hotline: 07141/2550-444

Telefax: 07141/2550-425
E-Mail - Vertrieb: sales@jetter.de
E-Mail - Technische Hotline: hotline@jetter.de
Internetadresse: http://www.jetter.de

Konfiguration der Bediengeräte

LCD52

In den Parametern des LCD52 (erreichbar durch Drücken der Enter-Taste des LCDs, während das LCD eingeschaltet wird) muss für die "display no." (Tasten 4 und 6 zum Auswählen verwenden und Eingaben mit der Enter-Taste bestätigen) die Einstellung "No.: 1 multi" und danach "Max.: 2 multi" gewählt werden.

"No.: 1 multi" Das LCD52 bekommt die Nummer 1 in einem Multi-Display-Modus.
"Max.: 2 multi" Es werden maximal zwei LCDs im Multi-Display-Modus verwendet.

Das Parametermenü danach mit " Set: end." verlassen.

LED23

In den Parametern des LED23 (erreichbar durch Drücken der Enter-Taste des LCDs, während das LCD eingeschaltet wird) muss für die "set disp" (Pfeiltasten zum Auswählen verwenden und Eingaben mit der Enter-Taste bestätigen) die Einstellung "no. 2 mul" gewählt werden.

"no. 2 mul" Das LED23 bekommt die Nummer 2 in einem Multi-Display-Modus.

Das Parametermenü danach mit "set end." verlassen.

Ausgabe von Texten oder Registerwerten auf den Bediengeräten

Nach dem Anschluß an die Steuerung und der Konfiguration der Bediengeräte, können auf dem LCD 52 Texte und Registerwerte angezeigt werden mit:

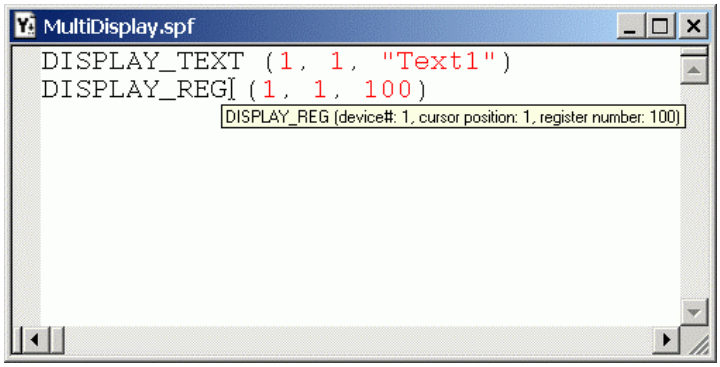

Analog können auf dem LED23 Texte und Registerwerte angezeigt werden:

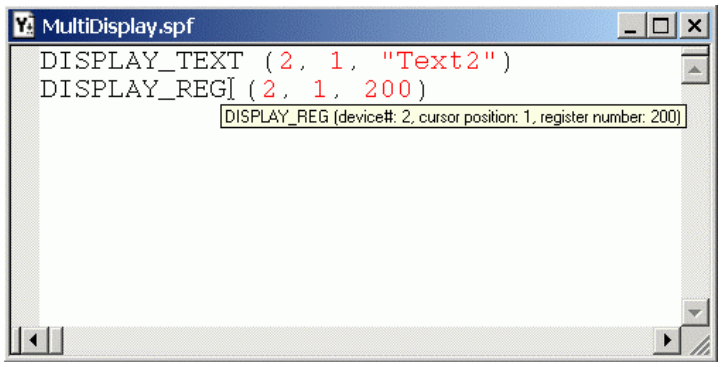

Zugriff auf Tastenmerker auf den Bediengeräten

Um die Tastenmerker der beiden Anzeigen getrennt voneinander auswerten zu können, müssen die Bereiche der Tastenmerker verschoben werden.

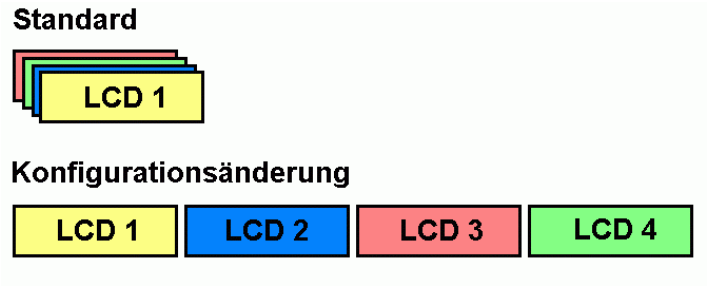

Dies erfolgt über die Register 2829 für das erste Anzeigegerät (LCD52) und Register 2830 für das zweite Anzeigegerät (LED23).
Die Register 2831 und 2832 beziehen sich auf die Displays mit den Nummern drei und vier und werden an dieser Stelle erwähnt, aber nicht weiter verwendet.

Nachdem der Wert 2000 ins Register 2829 geschrieben wurde, stehen die Tastenmerker des LCD52 an den im Handbuch der entsprechenden Steuerung beschriebenen Merkernummern zur Verfügung, d.h. die Tasten "4" und "6" haben beispielsweise die Merkernummer 2164 und 2166.

Nachdem der Wert –200 ins Register 2830 geschrieben wurde, korrespondieren die Tasten des LED23 mit folgenden Merkernummern:

Taste	Merkernummer
Pfeil links	14
Pfeil rechts	13
Enter	12

Bei der Verschiebung der Tasten- und der LED-Merker ist darauf zu achten, dass die Anwendermerker 255 .. 2047 den Registern 0 .. 74 überlagert sind!
Werden die Tasten- oder LED-Merker in diesen Bereich verschoben, dann sollten die entsprechenden Register nicht mehr verwendet werden.